SCOOTER ELETTRICO SUNSET
Art. SC1
Istruzioni d'uso e manutenzione

questo prodotto è conforme ai requisiti essenziali di cui all'Allegato I della Direttiva 93/42/CEE, così come emendata dalla Direttiva 2007/47/CE come prescritto dall'Allegato VII della Direttiva 93/42/CEE e successivi emendamenti.

Termigea s.r.l.
Via Aldrovandi, 1/a – Località Ospedaletto – 56121 Pisa (PI)
www.termigea.it – info@termigea.it

Importante

Leggere attentamente queste istruzioni prima dell'uso e conservarle. Seguite sempre scrupolosamente le istruzioni contenute, in particolare gli avvisi per la sicurezza.
Per ulteriori chiarimenti potete rivolgerVi al Vs. rivenditore di fiducia oppure direttamente a Termigea s.r.l.

Vi ringraziamo per aver scelto un prodotto Termigea®

1. AVVISI PER LA SICUREZZA 3

2. DESTINAZIONE PREVISTA 4

3. SCHEDA TECNICA 4

4. ETICHETTATURA 5

5. INSTALLAZIONE 5

6. USO 7

7. PULIZIA E MANUTENZIONE 10

8. DEPOSITO 14

9. SMALTIMENTO 14

10. DICHIARAZIONE DI CONFORMITÀ PER IL DISPOSITIVO MEDICO 15

11. TERMINI E CONDIZIONI DI GARANZIA 15

12. MODULO DI RESO 17

Via Aldrovandi, 1/a – Località Ospedaletto – 56121 Pisa (PI)
www.termigea.it – info@termigea.it

1. Avvisi per la sicurezza

AVVERTIMENTO!
Un fornitore autorizzato o tecnico qualificato deve eseguire la configurazione iniziale di questo scooter e devono essere eseguire tutte le procedure descritte in questo manuale.

I simboli in basso sono utilizzati in tutto questo manuale di istruzioni e sullo scooter per identificare avvertenze e informazioni importanti. È molto importante per voi di leggerli e comprenderli totalmente.

AVVERTIMENTO!
Indica una condizione potenzialmente pericolosa.
La mancata osservanza delle procedure previste può provocare lesioni alle persone, danni ai componenti o malfunzionamenti.

OBBLIGATORIO!
Queste azioni devono essere eseguite come specificato.
La mancata esecuzione delle procedure obbligatorie può causare lesioni personali e/o danni alle apparecchiature.

PROIBITO!
Queste azioni sono proibite.
Queste azioni non devono essere eseguite in qualsiasi momento o in qualsiasi circostanza. L'esecuzione di un'azione proibita può causare lesioni personali e/o danni alle apparecchiature.

GENERALE

OBBLIGATORIO!
Non utilizzare lo scooter per la prima volta senza aver letto e compreso completamente questo manuale di istruzioni.

Si prega di leggere completamente e rivedere le informazioni e mantenere più facilmente accessibile per riferimenti futuri.

Qui di seguito sono elencate alcune precauzioni, consigli, e altre considerazioni di sicurezza che aiuteranno ad utilizzare lo scooter in modo sicuro.

PRE-CONTROLLO DI SICUREZZA

Si consiglia di eseguire un controllo di sicurezza prima di ogni uso per assicurarsi che il proprio scooter abbia un buon funzionamento e sia sicuro.

Effettuare i seguenti controlli prima di utilizzare lo scooter:

- Controllare lo stato dei pneumatici. Assicurarsi che non siano danneggiati o eccessivamente usurati.
- Controllare tutti i collegamenti elettrici. Assicurarsi che siano stretti e non corrosi.
- Controllare tutti i collegamenti del cablaggio. Assicurarsi che siano fissate correttamente.
- Controllare i freni per assicurarsi che funzionino correttamente.
- Controllare l'indicatore di stato della batteria per assicurarsi che le batterie siano completamente cariche.
- Verificare che la leva di sblocco manuale sia in modalità di guida prima di sedersi sullo scooter.

Se si riscontra un problema, contattare il fornitore autorizzato per l'assistenza.

2. Destinazione prevista

Lo scooter elettrico Sunset è un dispositivo di quotidianità all'avanguardia progettato per aumentare la mobilità.
Si prega di essere consapevoli del fatto che la decisione di selezione e acquisto finale per quanto riguarda il tipo di scooter da utilizzare è responsabilità dell'utente, che è in grado di prendere una tale decisione e del suo personale sanitario (ad esempio, medico, fisioterapista, ecc..).
Il contenuto di questo manuale si basano sul presupposto che un esperto abbia adattato lo scooter elettrico per l'utente e ha assistito nel processo di istruzione all'uso del prodotto.

Ci sono alcune situazioni, tra cui alcune condizioni mediche, in cui l'utente avrà bisogno di fare pratica del funzionamento dello scooter in presenza di un assistente qualificato. Un assistente qualificato può essere definito come un membro della famiglia o un assistente professionista preparato a aiutare un utente in varie attività della vita quotidiana.

Quando si inizia a utilizzare lo scooter durante le attività quotidiane, si incontreranno situazioni che richiedono una maggiore pratica. Basta prendere un po' del vostro tempo e vi sarà presto facile avere il controllo pieno e sicuro su come si manovra attraverso porte, dentro e fuori gli ascensori, su e giù per le rampe, e su terreno mediamente sconnesso.

3. Scheda tecnica

Modello di riferimento	SC1 SCOOTER SUNSET
Peso sopportato	135 Kg
Componente più pesante quando smontato	18.8 Kg
Peso totale con batteria	4 ruote: 57.8 Kg (con batteria)
Velocità (massima)	6 km/h
Autonomia di carica	16-19km*
Angolo massimo di arrampicata	12°
Raggio minimo di sterzata	4 ruote: 1.275 millimetri
Lunghezza complessiva	4 ruote: 1.200 millimetri
Larghezza complessiva	4 ruote: 540 millimetri
Altezza del sedile	Aggiustabile
Pneumatico anteriore	230 mm
Pneumatico posteriore	230 mm
Distanza dal suolo	90 mm
Batteria	2 x 22AH 12V
Carica	2 Amp off-board
Sistema di guida	Trasmissione diretta (ruota posteriore)
Sistema di frenaggio	Freno elettromagnetico automatico
Metodo di controllo	Con la leva dell'acceleratore; Dinamico R-series

* Con riserva di peso dell'utente e del tipo di terreno

Via Aldrovandi, 1/a – Località Ospedaletto – 56121 Pisa (PI)
www.termigea.it – info@termigea.it

4. Etichettatura

5. Installazione

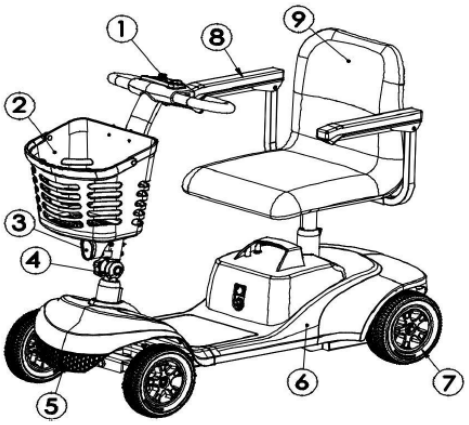

1. PANNELLO DI CONTROLLO
2. CESTINO
3. LUCE ANTERIORE
4. MANOPOLA DI REGOLAZIONE
5. PARAURTI
6. RIVESTIMENTO
7. RUOTA POSTERIORE
8. BRACCIOLI
9. SEDILE

DETTAGLIO

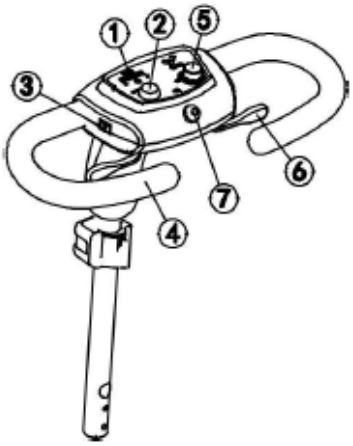

1. INDICATORE BATTERIA
2. INTERRUTTORE DI ACCENSIONE
3. INTERRUTTORE LUCE
4. IMPUGNATURA
5. REGOLAZIONE DELLA VELOCITA'
6. LEVA DI ACCELERAZIONE
7. CLACSON

- **MANUBRIO**
  Il manubrio ospita tutti i comandi necessari per la guida dello scooter, tra cui l'interruttore di accensione, leva di accelerazione, pulsante del clacson, ghiera di regolazione della velocità, e il livello della batteria.

- Interruttore di accensione

Inserire la chiave nella fessura e girare in senso orario per accendere lo scooter. Girare la chiave in senso antiorario per spegnere.

AVVERTIMENTO!
Se la chiave viene spostata nella posizione "OFF" mentre lo scooter è in movimento, i freni elettronici si attivano e lo scooter avrà un brusco arresto!

- **Indicatore della batteria**

Quando la chiave è completamente inserita nella fessura e si accende lo scooter, questo indicatore si accende e indica la forza approssimativa della batteria tramite una scala che va dal verde al rosso.
Da sinistra a destra, verde indica batterie completamente cariche, giallo una carica in esaurimento, e il rosso indica che una ricarica immediata e necessaria.

- **Regolazione della velocità**

Questo regolatore consente la preselezione e la limitazione della velocità massima del vostro scooter nel range da 0 km/h a circa 6 km/h.
L'immagine della tartaruga rappresenta l'impostazione della velocità minima.
L'immagine della lepre rappresenta l'impostazione della velocità massima.

- **Interruttore della luce**

Questo interruttore controlla il sistema di illuminazione dello scooter.
Spostare l'interruttore in avanti per accendere il sistema di illuminazione.
Spostare l'interruttore all'indietro per spegnere il sistema di illuminazione.

- **Leva di accelerazione**

Questa leva consente di controllare la velocità di avanzamento e la retromarcia dello scooter fino alla velocità massima pre-impostata con la manopola di regolazione.
Mettere la mano destra sulla leva destra e la mano sinistra sulla leva sinistra.

Per andare avanti, utilizzare uno dei seguenti modi:
■ Utilizzare il pollice sinistro per spingere il lato sinistro della leva dell'acceleratore.
■ Utilizzare le dita della mano destra per tirare indietro sul lato destro della leva dell'acceleratore.

Per andare indietro, utilizzare uno dei seguenti modi:
■ Utilizzare il pollice destro per spingere il lato destro della leva dell'acceleratore.
■ Utilizzare le dita della mano sinistra per tirare indietro sul lato sinistro della leva dell'acceleratore.

Rilasciare la leva e consentire allo scooter un arresto completo prima di spingere l'altro lato della leva per muoversi in senso inverso. **Quando lo scooter si muove all'indietro, viene emesso un segnale acustico.**
Quando le leve sono state rilasciate, lo scooter ritorna automaticamente nella posizione centrale "stop" e devono essere inseriti i freni.

- **Clacson**

Questo pulsante attiva un avvisatore acustico. Lo scooter deve essere acceso perché il segnalatore sia operativo.
Non esitate a usare il clacson di avviso quando ciò potrebbe prevenire incidenti o infortuni.

Via Aldrovandi, 1/a – Località Ospedaletto – 56121 Pisa (PI)
www.termigea.it – info@termigea.it

- **Presa di carica**
  L'estremità 3-pin del cavo di alimentazione del caricatore si collega a questa presa.

- **Pulsante di Re-Set**
  C'è un pulsante Re-Set sotto la porta di ricarica. Il pulsante di Re-Set sarà attivato per proteggere il motore in caso di sovraccarico.

- **Leva manuale di sblocco**
  Ogni volta che avete bisogno o dovere spingere lo scooter per brevi distanze, può essere inserita la leva di sblocco.

  1. Individuare la leva di sblocco manuale in alto a destra della sezione posteriore dello scooter.

  2. Spingere in avanti la leva di sblocco manuale per disattivare il sistema di trazione e il sistema frenante. Ora è possibile spingere lo scooter.

  3. Premere la leva di sblocco manuale all'indietro per riattivare la trazione e il sistema frenante.

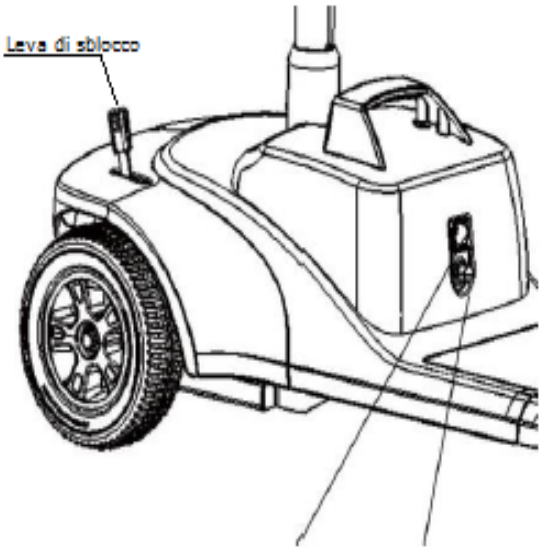

AVVERTIMENTO!
Quando lo scooter è in modalità di sblocco ruote, il sistema frenante è disinserito.
Sbloccare i motori di trazione solamente su una superficie piana.
Assicurarsi che la chiave venga rimossa dal interruttore di avviamento.
Stare al lato dello scooter per attivare o disattivare la modalità di sblocco ruote. Mai sedersi sullo scooter per fare questo.
Dopo avere spinto lo scooter, tornare sempre alla modalità di guida per bloccare i freni.

- **Gruppo motore**
  Il gruppo motore è un'unità elettromeccanica che converte l'energia elettrica delle batterie dello scooter nel controller di energia meccanica che aziona le ruote dello scooter.

- **Ruote anti-ribaltamento**
  Le ruote antiribaltamento hanno un'importante funzione di sicurezza integrante e importante dello scooter. Esse sono imbullonate al telaio nella parte posteriore dello scooter.

6. Uso

- **PRIMA DI SALIRE SULLO SCOOTER**
  Mantenere le batterie completamente cariche ed evitare di scaricarle.
  Non inserire mai la leva di sblocco delle ruote a meno che non si sta spingendo manualmente il vostro scooter.

- **SALITA SULLO SCOOTER**
  1. Accertarsi che la chiave sia rimossa dal interruttore di avviamento.

AVVERTIMENTO!
Non tentare mai di salire o scendere dallo scooter senza prima rimuovere la chiave dall'interruttore. Ciò impedirà allo scooter di muoversi qual ora ci fosse un movimento accidentale del manubrio.

Via Aldrovandi, 1/a – Località Ospedaletto – 56121 Pisa (PI)
www.termigea.it – info@termigea.it

2. Posizionarsi a lato dello scooter.
3. Sbloccare la leva di rotazione del sedile e ruotare il sedile fino a quando non si trova di fronte a voi.
4. Assicurarsi che il sedile sia fissato in posizione.
5. Posizionarsi comodamente e saldamente sul sedile.
6. Sbloccare la leva di rotazione del sedile e ruotare il sedile finché non si è in avanti.
7. Assicurarsi che il sedile sia fissato in posizione.
8. Assicurarsi che i piedi sono al sicuro sul pianale.

- **UTILIZZO DELLO SCOOTER**

AVVERTIMENTO!
Le informazioni di seguito possono influire negativamente sullo sterzo e sulla stabilità durante il funzionamento dello scooter:

- **Tenersi o attaccare un guinzaglio e camminare con il vostro animale domestico.**
- **Il trasporto di passeggeri (compresi animali domestici).**
- **Trascinare qualsiasi oggetto ancorato al manubrio.**
- **Trainare o essere spinto da un altro veicolo a motore.**

AVVERTIMENTO!
Tenere entrambe le mani sul manubrio e i piedi sul pianale in ogni momento durante il funzionamento dello scooter. Questa posizione di guida darà maggior controllo del mezzo.

- Impostare la manopola di regolazione della velocità alla velocità desiderata.
- Premere il pollice contro il lato appropriato della leva dell'acceleratore.
- Il freno di stazionamento a disco automaticamente si disinserisce e lo scooter accelera dolcemente fino alla velocità preselezionata.
- Fare pressione sulla parte sinistra del manubrio per sterzare verso sinistra.
- Fare pressione sulla parte destra del manubrio per sterzare verso destra.
- Spostare il manubrio verso il centro per procedere dritto.
- Per interrompere, rilasciare lentamente la leva dell'acceleratore. I freni elettronici si attivano automaticamente quando lo scooter si ferma.

- **DISCESA DELLO SCOOTER**

1. Portate il vostro scooter ad un arresto completo.
2. Togliere la chiave dall'interruttore.

AVVERTIMENTO!
Non tentare mai di salire o scendere dallo scooter senza prima rimuovere la chiave dall'interruttore. Ciò impedirà allo scooter di muoversi qual ora ci fosse un movimento accidentale del manubrio.

3. Sbloccare la leva di rotazione del sedile e ruotarlo fino a quando si è di lato allo scooter.
4. Assicurarsi che il sedile sia ben fissato.
5. Con attenzione scendere del sedile.
6. Si può lasciare il sedile rivolto verso il lato per facilitare la salita la prossima volta.

Via Aldrovandi, 1/a – Località Ospedaletto – 56121 Pisa (PI)
www.termigea.it – info@termigea.it

- **COMPONENTI**

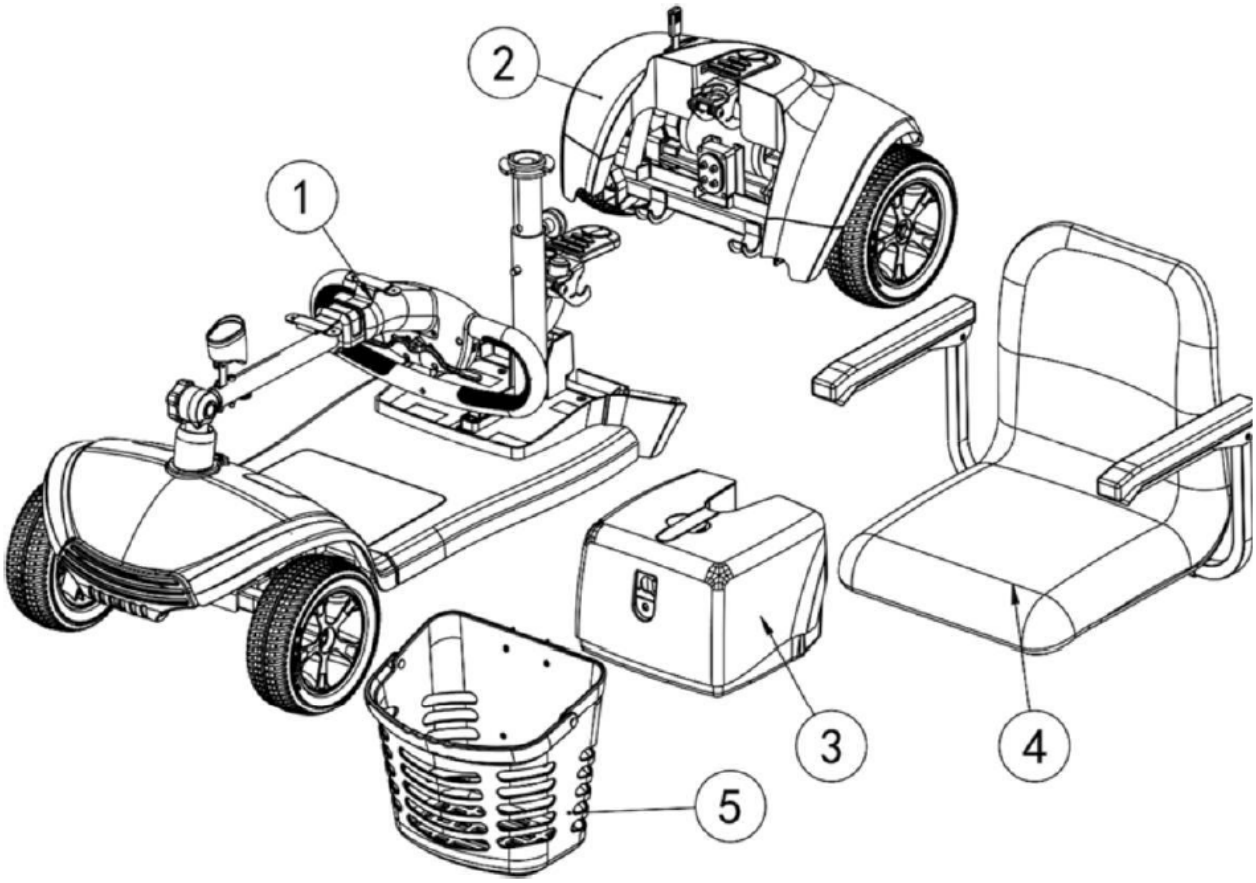

È possibile smontare lo scooter in cinque parti:

1. SEZIONE ANTERIORE
2. SEZIONE POSTERIORE
3. GRUPPO BATTERIA
4. SEDILE
5. CESTINO

1. Posizionare lo scooter in un'area sufficientemente spaziosa per spostare i vari componenti. Potreste avere bisogno di aiuto per sollevare alcuni dei componenti.
2. Consultare "Specifiche" per il peso dei singoli componenti.
3. Non sono necessari attrezzi per smontare o montare lo scooter. Smontare o montare lo scooter su una superficie piana e asciutta, con spazio sufficiente per agire e muoversi intorno allo scooter. Considerare che le parti smontate occupano una superficie più ampia rispetto a quella dello scooter montato.

AVVERTIMENTO!
Sollevare pesi al di sopra delle vostre capacità fisiche potrebbe provocare lesioni personali. Se necessario, chiedere aiuto per smontare o montare lo scooter.

Via Aldrovandi, 1/a – Località Ospedaletto – 56121 Pisa (PI)
www.termigea.it – info@termigea.it

- **ASSEMBLAMENTO**

NOTA!
Prima di tentare il montaggio, inclinare la metà posteriore dello scooter sulle ruote anti-ribaltamento.

1. Inclinare la metà posteriore dello scooter indietro sulle ruote anti-ribaltamento.
2. Utilizzare la base del sedile per sollevare la parte anteriore mentre si allineano i tubi del telaio della parte anteriore con i ganci della parte posteriore.

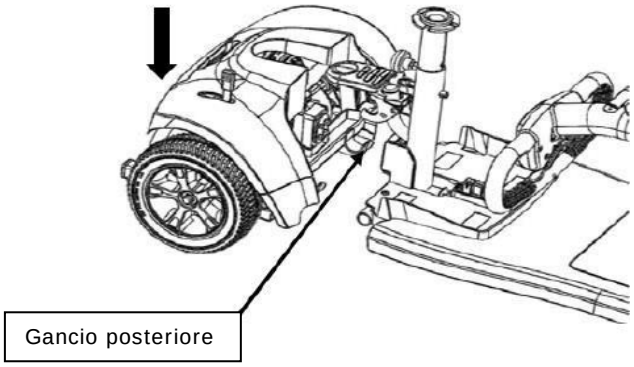

3. Una volta che i tubi del telaio anteriore sono sopra i ganci del telaio posteriore, abbassare la parte anteriore e la parte posteriore del perno, premere verso il basso premendo contemporaneamente la piastra di rilascio del telaio.
4. Sollevare il manubrio e serrare a fondo la manopola di regolazione alla base del manubrio.

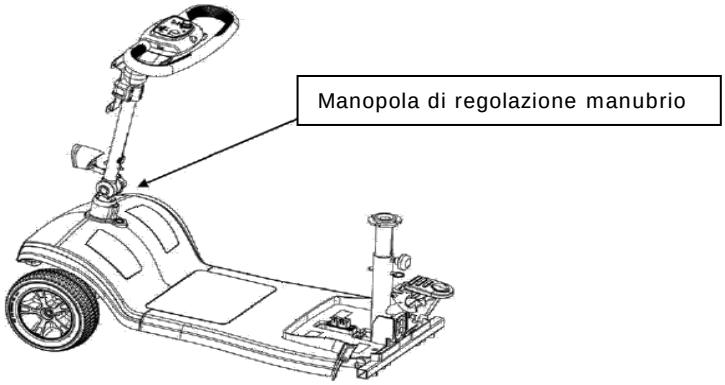

5. Inserire la batteria nell'alloggiamento posto davanti alla base del sedile.

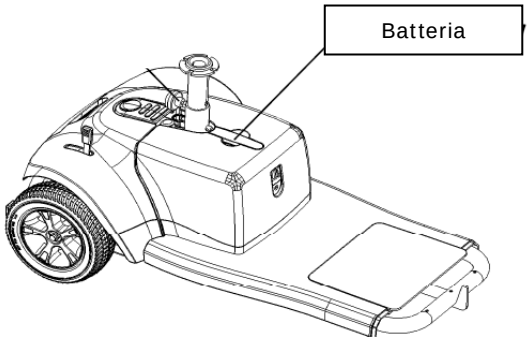

6. Inserire il sedile nella sua base e ruotarlo fino a quando non è saldamente fissato.

Via Aldrovandi, 1/a – Località Ospedaletto – 56121 Pisa (PI)
www.termigea.it – info@termigea.it

- **DISASSEMBLAMENTO**

1. Rimuovere la chiave dall'interruttore e quindi bloccare il manubrio in posizione di marcia rettilinea agendo sul tasto posto alla base del manubrio stesso.
2. Non sono necessari attrezzi per smontare o montare lo scooter. Smontare o montare lo scooter su una superficie piana e asciutta, con spazio sufficiente per agire e muoversi intorno allo scooter. Considerare che le parti smontate occupano una superficie più ampia rispetto a quella dello scooter montato
3. Rimuovere il sedile tirando la leva di rotazione sotto lo stesso e sollevandolo verso l'alto. Se si incontra resistenza, disinserire la leva di rotazione del sedile e ruotare il sedile avanti e indietro, sollevando.

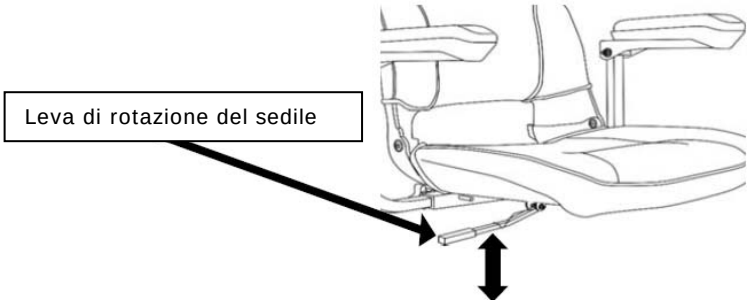

AVVERTIMENTO!
Premere la leva di sgancio/rotazione posta sulla batteria e spingerla in avanti facendo attenzione alle dita e alle mani.

4. Rimuovere la batteria sollevando il gruppo verso l'alto e fuori dal piano dello scooter.

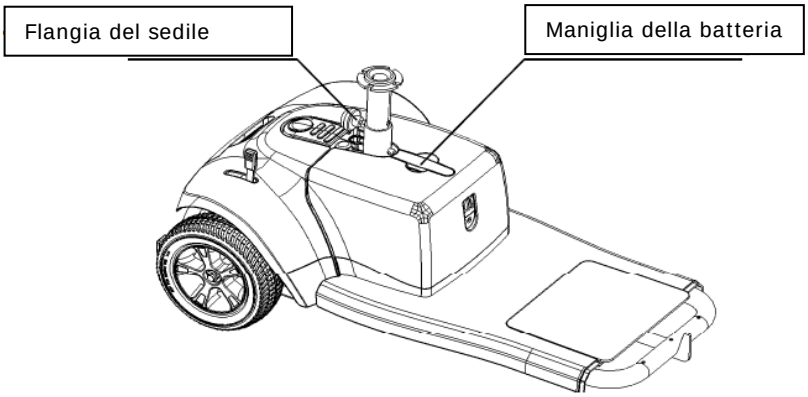

5. Premere la piastra di rilascio con una mano e tirare il tubo della seduta verso l'altro per separare lentamente le due sezioni dello scooter.

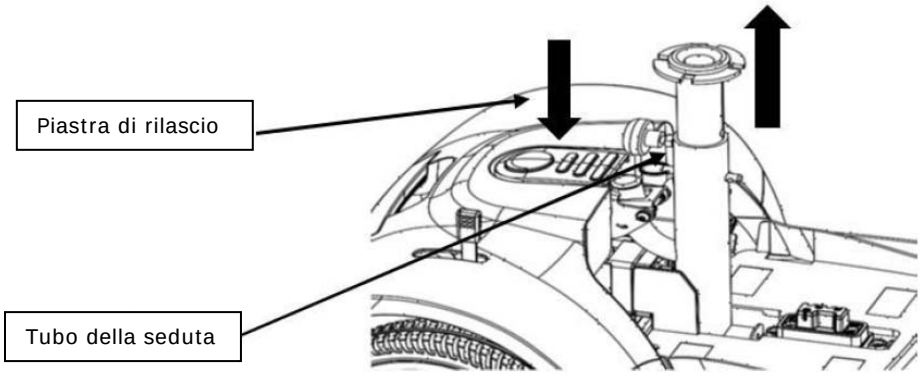

Via Aldrovandi, 1/a – Località Ospedaletto – 56121 Pisa (PI)
www.termigea.it – info@termigea.it

- **BATTERIE E RICARICA**

Le batterie del vostro scooter sono batterie al piombo acido sigillata che non necessitano di manutenzione, pertanto non è necessario cambiarle o ricaricare il liquido. Le batterie possono essere ricaricate grazie al caricatore in dotazione.

1. Caricate le batterie almeno 10-12 ore prima del primo utilizzo.
2. Mantieni le batterie cariche per tenere lo scooter funzionante. Se lo scooter non viene utilizzato per un lungo periodo, le batterie dovrebbero essere caricate regolarmente almeno una volta a settimana per tenerle in buono stato

AVVERTIMENTO!
Non tentare di aprire il vano caricabatteria. Se il caricabatteria non sembra funzionare correttamente, contattare il fornitore autorizzato.

Ricarica le batterie
La specifica di carica è DC24V / 2.0Amp.
Seguire questi 6 semplici passi per ricaricare le batterie in modo sicuro:

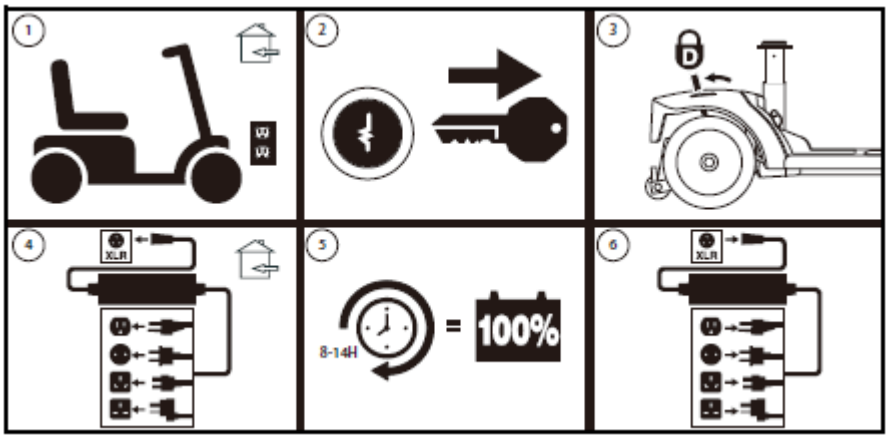

AVVERTIMENTO!
Il caricabatteria è selezionato per tipo, dimensione, formula chimica per specifiche batterie.
Per un uso più sicuro ed efficiente, raccomandiamo l'uso del caricabatteria come è stato consegnato con il prodotto.
Qualsiasi altro tipo di ricarica è particolarmente vietato.

AVVERTIMENTO!
Non tentare di smontare la batteria o rimontarla

AVVERTIMENTO!
Il caricabatteria non è adatto ad uso esterno, quindi non esporlo a condizioni meteorologiche avverse. Consultare il manuale fornito con il caricabatteria per ulteriori informazioni.

- **REGOLAZIONE SEDILE**

1. Togliere il sedile e la batteria dello scooter.
2. Allentare la manopola di regolazione della base del sedile, tirare e rimuovere il perno di arresto dalla parte inferiore della base del sedile.
3. Alzare o abbassare il piantone superiore all'altezza del sedile desiderata.

4. Mantenendo il piantone del sedile superiore all'altezza desiderata, allineare i fori di regolazione della base del sedile superiore e inferiore.

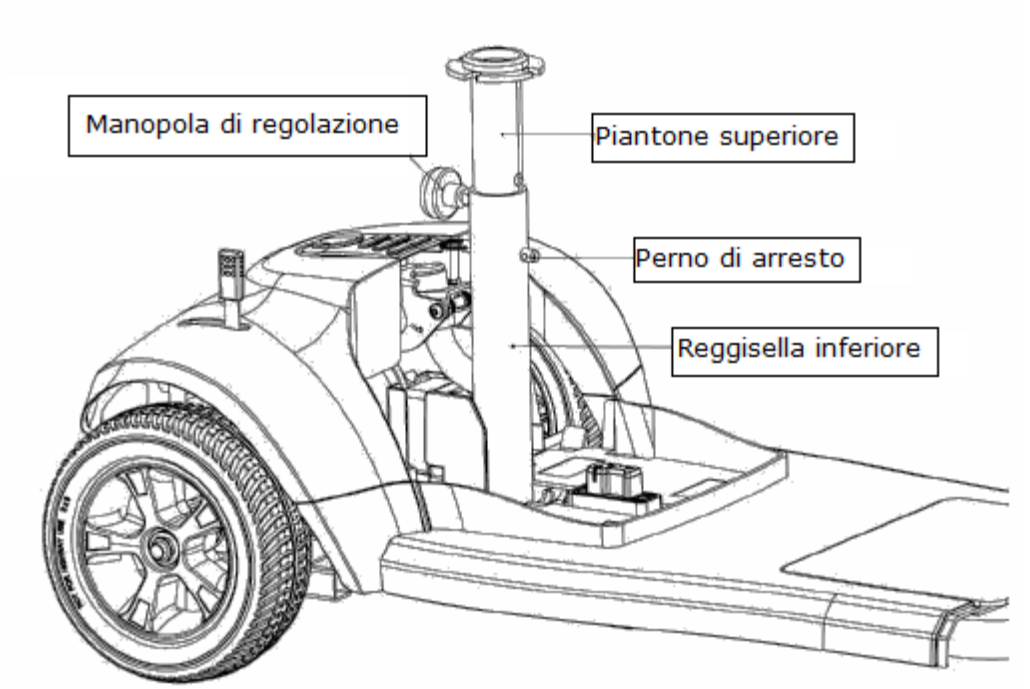

5. Inserire completamente il perno di arresto e serrare la manopola della base del sedile.
6. Riposizionare la batteria.

- **BRACCIOLI**

La larghezza del bracciolo può essere regolata verso l'interno o verso l'esterno.

1. Allentare le manopole di regolazione del bracciolo.
2. Utilizzare l'anello attaccato per tirare e rimuovere il perno di arresto.
3. Far scorrere i braccioli dentro o fuori per la lunghezza desiderata.
4. Allineare i fori di regolazione sul telaio del sedile e il bracciolo, quindi reinserire il perno di arresto.
5. Fissare le manopole di regolazione del bracciolo.

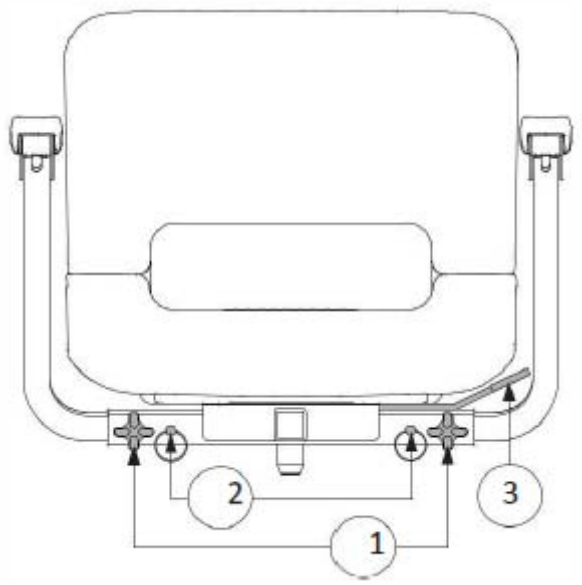

- **MANOPOLA DI REGOLAZIONE DEL MANUBRIO**

AVVERTIMENTO!
Togliere la chiave dall'interruttore prima di regolare il manubrio. Non regolare mai il manubrio mentre lo scooter è in movimento.

1. Allentare la manopola di regolazione del manubrio.
2. Regolare il manubrio nella posizione desiderata.
3. Serrare la manopola di regolazione del manubrio.

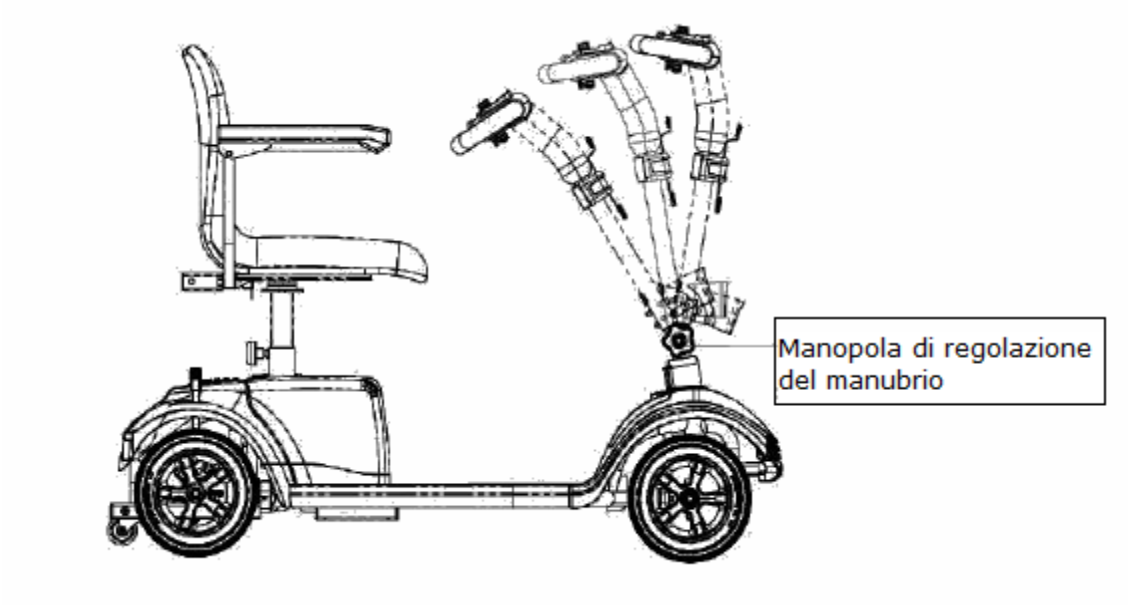

7. Pulizia e manutenzione

- **Pulizia della batteria**
  1. Girare la chiave su OFF
  2. Aprire il vano contenente la batteria, toglierla e pulirla
  3. Se vi è polvere bianca sui collegamenti dei terminali, si prega di pulirla e poi assemblare nuovamente il pacchetto.

Nota: Se lo scooter non viene utilizzato per un lungo periodo di tempo, le batterie devono essere ricaricate regolarmente una volta alla settimana per mantenere le batterie in uno stato di piena.

8. Deposito

Se si prevede di non utilizzare lo scooter per un lungo periodo di tempo, è meglio:

- Caricare completamente le batterie prima del rimessaggio.
- Conservare lo scooter in un ambiente caldo e asciutto.
- Evitare di conservare lo scooter a temperature estreme.

AVVERTIMENTO!
Proteggere sempre le batterie dal congelamento e non caricare mai una batteria congelata. La carica di una batteria congelata può causare danni alla batteria.

9. Smaltimento

Il prodotto non può essere smaltito con i rifiuti urbani. Per lo smaltimento rivolgersi al proprio comune, ad un'azienda specializzata o alle oasi ecologiche.

10. Dichiarazione di Conformità per il Dispositivo Medico

ai requisiti essenziali di cui all'Allegato I della Direttiva 93/42/CEE, così come emendata dalla Direttiva 2007/47/CE come prescritto dall'Allegato VII della Direttiva 93/42/CEE e successivi emendamenti.

CE

La scrivente **Termigea S.r.l.** con Sede in Via Aldrovandi, 1/a – Località Ospedaletto – 56121 Pisa (PI) - Italia, fabbricante del dispositivo medico denominato

SCOOTER ELETTRICO SUNSET
Art. SC1

dichiara sotto la propria responsabilità che i dispositivi di cui all'oggetto soddisfano tutti i requisiti essenziali richiesti dall'Allegato I della Direttiva sui Dispositivi Medici 93/42/CEE, emendata dalla Direttiva 2007/47/CE.

A tale scopo garantisce e dichiara sotto la propria responsabilità quanto segue:

1. Che i dispositivi in oggetto soddisfano le disposizioni applicabili della Direttiva 93/42/CEE, emendata dalla Direttiva 2007/47/CE, e dei relativi recepimenti italiani.
2. Che i **dispositivi** in oggetto sono da considerarsi come **appartenenti alla Classe I** delle Direttive suddette.
3. Che i dispositivi in oggetto sono commercializzati in confezione NON STERILE.
4. Che si impegna conservare e tenere a disposizione degli organi di controllo il Fascicolo Tecnico di prodotto, specificato all'Allegato VII della Direttiva 93/42/CEE di riferimento, emendata dalla Direttiva 2007/47/CE, per un periodo di almeno dieci anni dall'ultima data di immissione in commercio dell'ultimo lotto o matricola di dispositivi indicati.
5. Che i dispositivi sono progettati, fabbricati e posti in commercio secondo quanto dichiarato nel fascicolo tecnico di prodotto.
6. Che **Termigea S.r.l.** ha già provveduto a notificare all'Autorità Competente Italiana la messa in commercio dei dispositivi succitati. Dichiara inoltre di avere istituito e di mantenere un'idonea procedura per garantire la sorveglianza post-vendita richiesta dalla Direttiva 93/42/CEE, emendata dalla Direttiva 2007/47/CE, e dai relativi recepimenti italiani.

Il contenuto della presente dichiarazione di conformità viene confermato ad ogni rilascio di lotto o matricola di dispositivi indicati, prodotti a partire dal 21/03/2010.

Data di emissione della dichiarazione: 20/06/2014

Per informazioni puntuali e aggiornate circa eventuali variazioni intervenute nello stato della marcatura di cui alla presente dichiarazione, si prega di contattare il n° telefonico +39 050 878741 o indirizzo e-mail info@termigea.it.

In fede
Termigea S.r.l.
Il legale rappresentante
Massimo Bellomini

Massimo Bellomini

11. Termini e condizioni di garanzia

11.1. Oggetto

Termigea S.r.l., Via Aldrovandi, 1/a – Località Ospedaletto – 56121 Pisa (PI), Italia ("Termigea"), garantisce i propri prodotti contro ogni difetto di fabbricazione e contro ogni difetto di conformità a quanto espressamente previsto nel contratto di vendita e/o nelle "Istruzioni d'uso e manutenzione" del singolo prodotto.

I difetti coperti dalla presente garanzia sono esclusivamente quelli già presenti al momento della consegna del prodotto.

11.2. Esclusioni
La presente garanzia non copre i difetti sopravvenuti successivamente alla consegna, né i difetti già evidenti o rilevabili al momento dell'acquisto con l'uso della normale diligenza.
La presente garanzia non copre altresì i difetti derivanti da:
- normale usura;
- montaggio imperfetto o errato per mancato rispetto o non corretta esecuzione delle apposite Istruzioni.
- impropria manutenzione, non conforme alle istruzioni fornite da Termigea e allegate alla presente garanzia.
- danni o deterioramento della superficie esterna, finitura o apparenza estetica del prodotto per impropria manutenzione o lavaggio (ad. es. con alcool, solventi chimici, strumenti abrasivi o comunque in modo non conforme a quanto prescritto nelle apposite istruzioni);
- manomissioni, negligenza, abuso o utilizzo improprio del prodotto;
- danni causati da colpi, urti, incidenti;
- danni causati da caso fortuito, forza maggiore o fatto di terzo;
- danni causati da incidenti nella fase di spedizione o trasporto, incluso lo smarrimento del prodotto;
- accelerata usura del prodotto a seguito dell'impiego del medesimo in attività agonistiche.

L'acquirente non ha diritto alle prestazioni di cui alla presente garanzia nel caso in cui il prodotto sia stato riparato, modificato o alterato, a meno che tali riparazioni,modifiche e alterazioni siano state espressamente autorizzate per iscritto da Termigea.

Sono a carico dell'acquirente:
- le spese di trasporto del prodotto da/a un rivenditore autorizzato
- i costi di manodopera necessari per disistallare il prodotto e/o sue componenti.

Non sono altresì coperti dalla presente garanzia i danni per il mancato utilizzo del prodotto durante il periodo necessario per la riparazione o la sostituzione.

Il prodotto oggetto della presente garanzia (o parti dello stesso) non sarà mai considerato "difettoso" per gli effetti della presente garanzia qualora esso (o sue parti) si discordi dai livelli qualitativi/tecnici resi standard da normativa entrata in vigore successivamente alla data di acquisto, o comunque stabiliti da normativa in qualsiasi tempo in vigore al di fuori del territorio italiano. Pertanto, eventuali adattamenti, cambiamenti o regolazioni da apportarsi per conformare il prodotto (o sue parti) a tali livelli qualitativi/tecnici non sono compresi nella presente garanzia.

11.3. Prestazioni oggetto della garanzia
Il prodotto riconosciuto difettoso da Termigea verrà riparato o sostituito a discrezione di Termigea a titolo gratuito entro 30 gg lavorativi (salvo ritardi imputabili ai fornitori) dalla data di ricevimento della merce. In nessun caso sarà riconosciuta all'acquirente una riduzione del prezzo d'acquisto.

L'esecuzione di qualsiasi servizio di riparazione o sostituzione in virtù della presente garanzia non costituisce ammissione o accettazione della non conformità del prodotto o della responsabilità di Termigea in merito al difetto riscontrato.

11.4. Procedura
Qualora l'acquirente riscontri un difetto del prodotto coperto dalla presente garanzia, per ottenere le prestazioni previste a carico di Termigea, è tenuto a restituire il prodotto difettoso al proprio negoziante.

Il prodotto difettoso dovrà essere restituito nel proprio imballaggio originale accompagnato dall'apposito "Modulo di reso" debitamente compilato e controfirmato oltre che dallo scontrino fiscale o altro documento comprovante l'acquisto e la data d'acquisto al dettaglio.

Il materiale va spedito in porto franco (il pagamento del trasporto è a carico del mittente), salvo diversa indicazione a:
Termigea srl Via Aldrovandi, 1/a – Località Ospedaletto – 56121 Pisa (PI)

Termigea ha diritto di rifiutarsi di adempiere le obbligazioni oggetto della presente garanzia se le informazioni presenti sui documenti comprovanti l'acquisto sono state alterate o cancellate dopo l'acquisto da parte dell'acquirente, o mancano nel momento della richiesta della riparazione/sostituzione. Il materiale non correttamente imballato o con imballo danneggiato sarà respinto al mittente.

Qualora il prodotto di cui si chiede la riparazione o sostituzione non presenti alcun difetto, le spese di controllo, di intervento e di spedizione saranno a carico dell'acquirente.

Termigea declina ogni responsabilità per danneggiamenti, furti o smarrimenti della merce spedita o resa al cliente.

11.5. Termini
La presente garanzia copre esclusivamente i difetti manifestati entro e non oltre il termine di un (1) anno dalla data di consegna del prodotto (quale risulta dallo scontrino fiscale o altro documento comprovante l'acquisto o dalla bolla di consegna, se posteriore). L'acquirente decade dai diritti previsti dalla presente garanzia se non denuncia il difetto del prodotto entro il termine di trenta (30) giorni dalla data in cui è stato scoperto.

11.6. Estensione territoriale
La presente garanzia copre i difetti dei prodotti Termigea venduti/acquistati in tutto il mondo.

11.7. Esclusività e prevalenza

La presente garanzia sostituisce qualsiasi precedente garanzia, dichiarazione o impegno resi per iscritto o oralmente da Termigea, e regola per intero l'impegno di Termigea nei confronti dell'acquirente di sostituire, riparare o intervenire altrimenti sul prodotto, qualora il medesimo presenti difetti coperti dalla presente garanzia.

11.8. Divieto di cessione

La presente garanzia viene offerta unicamente all'acquirente del prodotto e non è estensibile a terzi. I diritti dell'acquirente in virtù della presente garanzia non sono cedibili.

11.9. Modifiche

Nessun rivenditore, distributore. agente o dipendente di Termigea è autorizzato a modificare, estendere o ampliare le condizioni e i termini di cui alla presente garanzia.

11.10. Legislazione applicabile e foro di competenza

La presente garanzia è regolata dalla legge italiana. Eventuali controversie relative all'interpretazione, validità applicazione della presente garanzia saranno devolute alla competenza esclusiva del foro di Pisa (PI), Italia.

11.11. Avvertenza

Si raccomanda di effettuare tutte le procedure di installazione, uso e manutenzione seguendo scrupolosamente le istruzioni del prodotto ivi contenute.

✂---

12. Modulo di reso

Data _____/_____/_______

Cliente:		
Codice Fiscale/Partita IVA:		
Telefono:		email:
Codice Prodotto:	N° Fattura	Data Fattura

Descrizione dettagliata del difetto / Motivo del reso
……
……
……
……
……

Firma leggibile del Cliente

Riservato a Termigea srl

Reso n ° del Firma dell'incaricato per accettazione delle condizioni di garanzia

Via Aldrovandi, 1/a – Località Ospedaletto – 56121 Pisa (PI)
www.termigea.it – info@termigea.it